Colacril

DIAMANTE 120x120

Vista in pianta
plan view

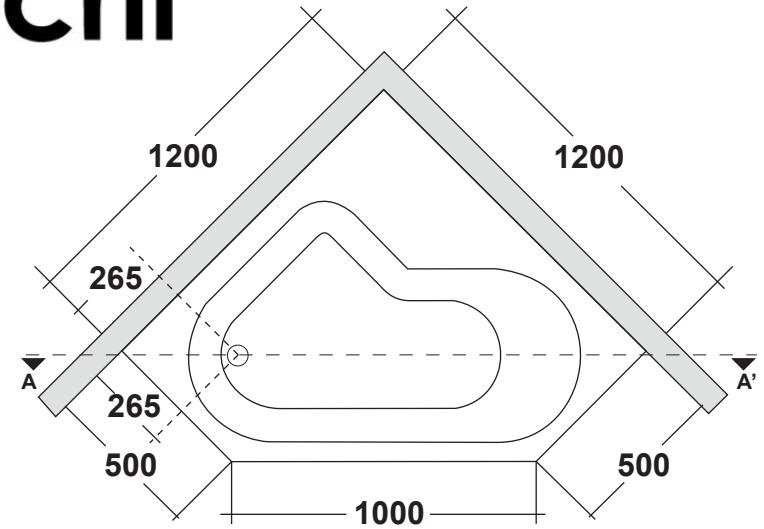

Sezione A/A'
Section A/A'

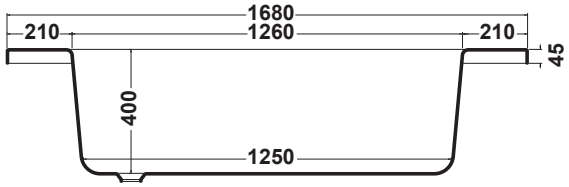

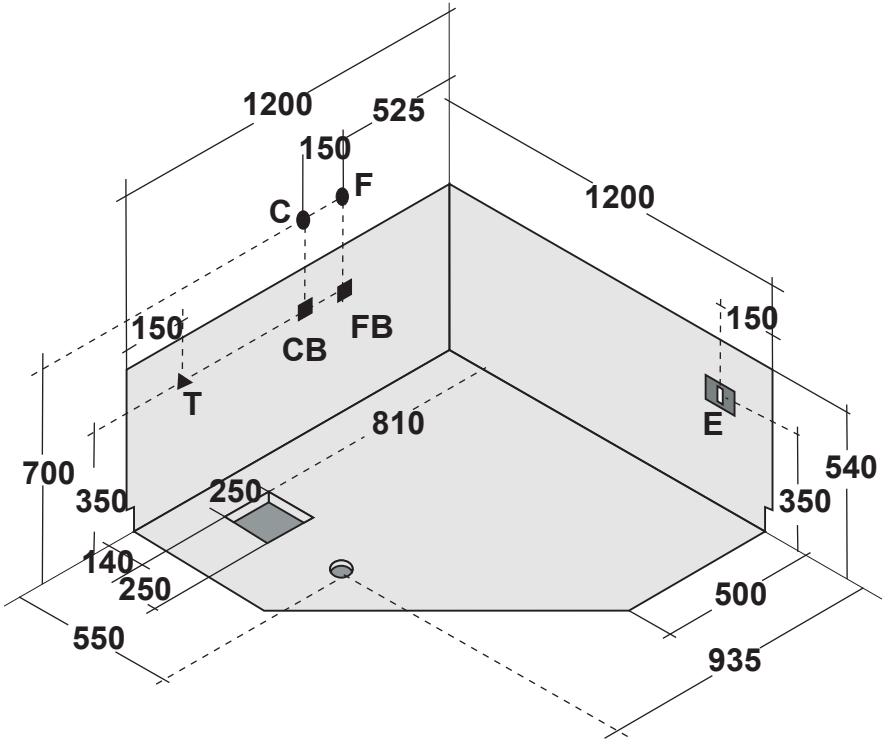

Ingombro vasca proiettato nel muro
Bath overall dimensions as projected on the wall

(I)	CARATTERISTICHE IDRAULICHE	CARATTERISTICHE ELETTRICHE	REQUISITI DI PREISTALLAZIONE	COMBINAZIONI RUBINETTERIA
N.B. L'ISTALLAZIONE DEVE AVVENIRE A PAVIMENTO E PARETI FINITE	Numero jets: 5	V HZ KW A 220/240 50/60 0,78 4,5	C : Allaccio acqua calda rubinetteria parete: 1/2" F : Allaccio acqua fredda rubinetteria parete: 1/2" CB : Allaccio acqua calda bordo vasca: 1/2" FB : Allaccio acqua fredda bordo vasca: 1/2" T : Allaccio miscelatore per erogazione da troppopieno: 1/2" S : Allaccio scarico incassato a pavimento: 1-1/2" E : Allaccio elettrico idromassaggio (pressacavo PG 11): IPX5	C F : ● ● Rubinetteria parete CFT: ●●◪ Rubinetteria parete con erogazione troppopieno CB BF: ■ ■ Rubinetteria bordo vasca
Peso netto: **Kg 43** Peso spedizione: **Kg 60** Volume spedizione: **m3 = 1,057** Contenuto acqua **Lt 160**				

(GB)	WATER SYSTEM SPECIFICATION	POWER SYSTEM SPECIFICATION	CONDITION REQUIRED BEFORE THE INSTALLATION	TAPS COMBINATION
N.B. THE INSTALLATION MUST BE CARRIED OUT WITH FLOOR AND WALLS ALRESDY TILED	Numero jets: 5	V HZ KW A 220/240 50/60 0,78 4,5	C : Wall taps outlet for hot water: 1/2" F : Wall taps outlet for cold water: 1/2" CB : Bath edge taps outlet for hot water: 1/2" FB : Bath edge taps outlet for cold water: 1/2" T : Single outlet for mixed water to supply by overflowing: 1/2" S : Drainage outlet istalled in the floor: 1-1/2" E : Power outlet for the wirpool (cabling press box PG 11): IPX5	C F : ● ● Wall taps CFT: ●●◪ Wall taps with water supply by overflowing CB BF: ■ ■ Bath edge taps
Net weight: **Kg 43** total weight with package: **Kg 60** Volume with package: **m3 = 1,057** Water capacity **Lt 220**				